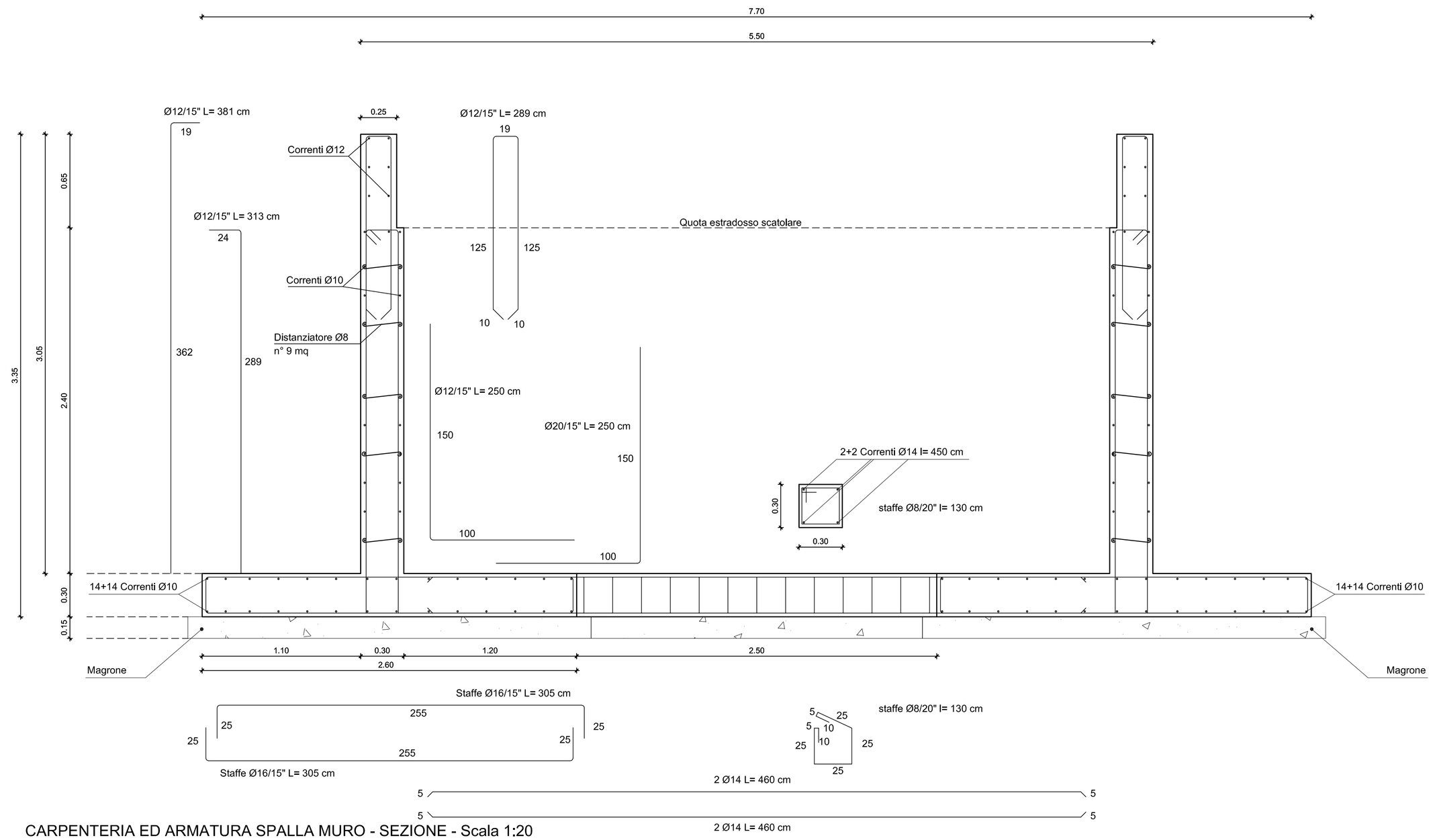

CARPENTERIA ED ARMATURA SPALLA MURO - SEZIONE - Scala 1:20

MATERIALI

- CALCESTRUZZO SPALLE: C25/30
- CALCESTRUZZO SCATOLARE C32/40
- COPRIFERRO 3 cm
- ACCIAIO PER GETTI: B450C
- ACCIAIO DA CARPENTERIA S275

N.B. E' COMPITO DELL'IMPRESA EFFETTUARE IL RILIEVO DI DETTAGLIO PRIMA DI ORDINARE I MATERIALI

N.B. TUTTE LE ARMATURE TERMINALI DOVRANNO ESSERE PIEGATE

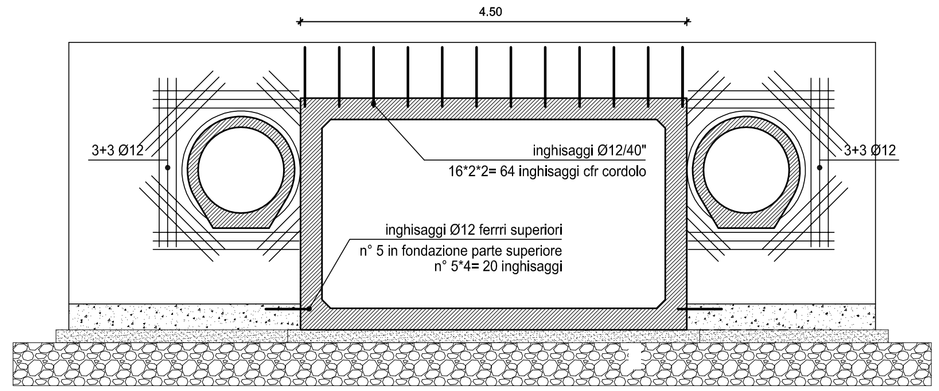

PARTICOLARI INGHISAGGI E FERRI RINFORZO TUBI - Scala 1:50

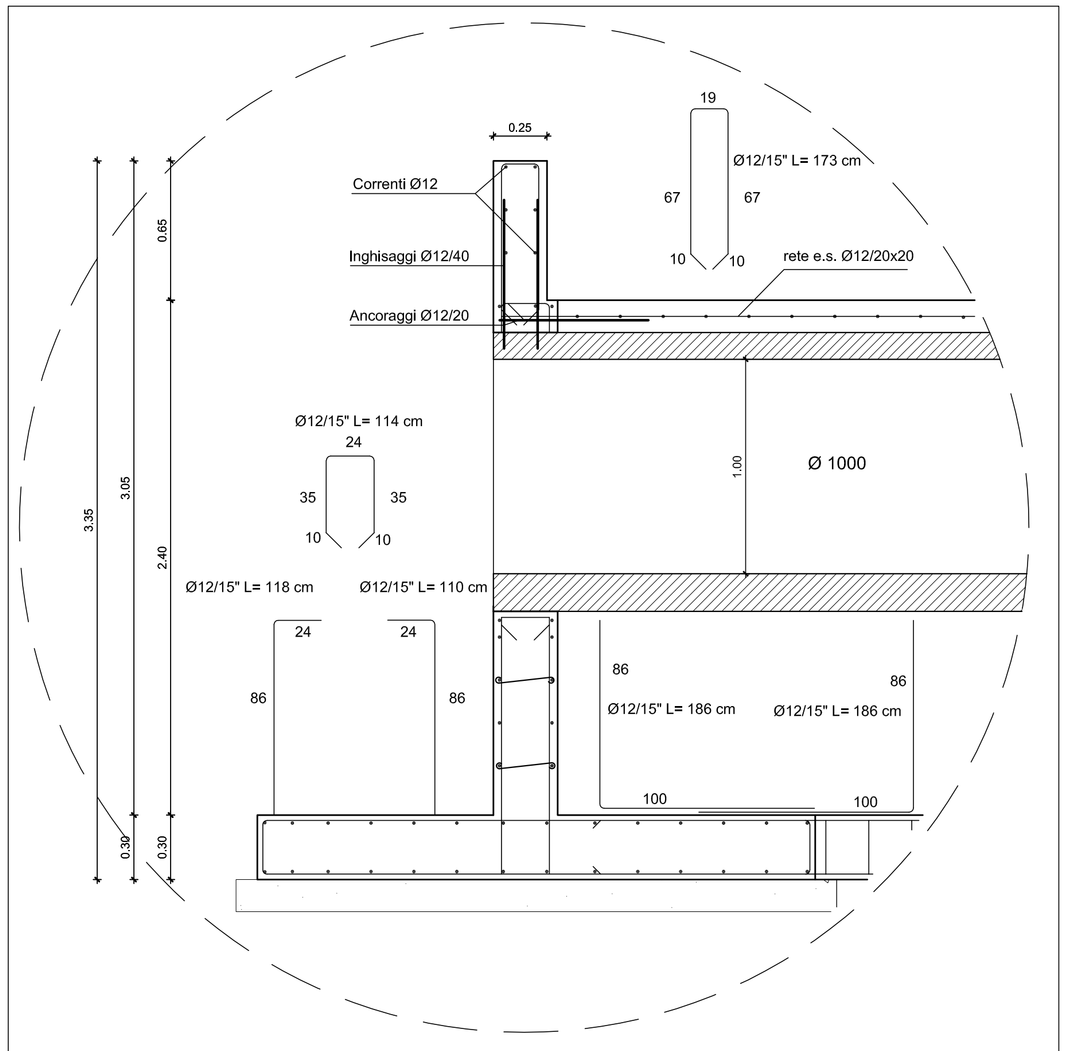

PARTICOLARE SPALLE TUBO AUTOPORTANTE - Scala 1:20

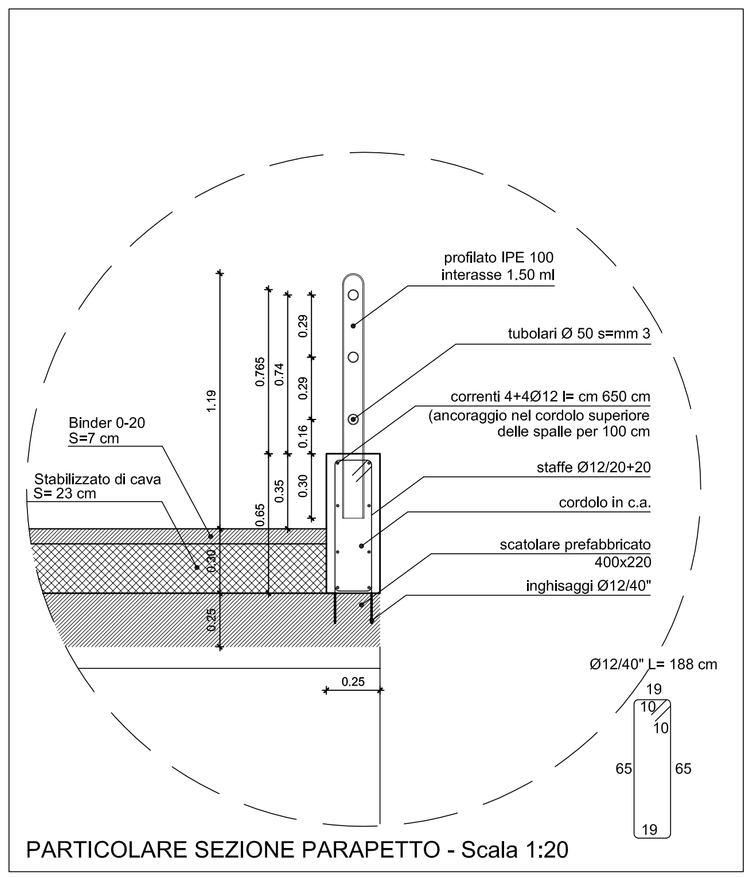

PARTICOLARE SEZIONE PARAPETTO - Scala 1:20

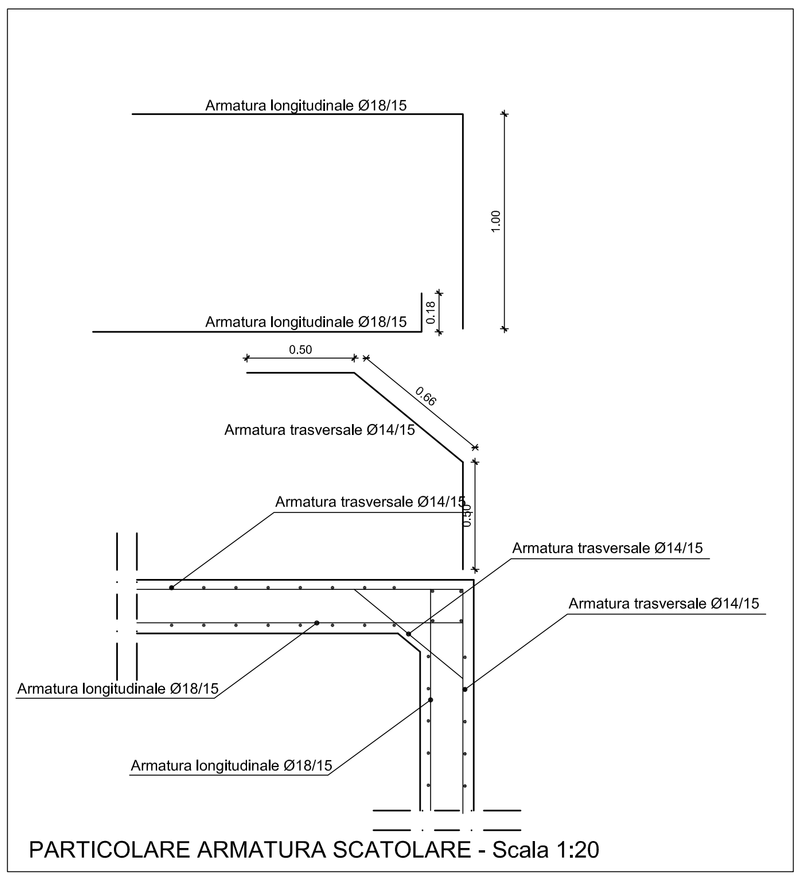

PARTICOLARE ARMATURA SCATOLARE - Scala 1:20

Giuseppe Amante ingegnere
SERVIZI INTEGRATI DI INGEGNERIA CIVILE
Studio Viale Marti 415 55100 Lucca
Tel/Fax 0583082210 Mobile 3492898203
CF MNTGPP72M10G735R P.IVA 02154050807
Mail ing.giuseppeamante@gmail.com

COMUNE DI PIOMBINO

PROVINCIA DI LIVORNO

COMMITTENTE :Comune di Piombino

Progetto : ATTRAVERSAMENTO PER REALIZZAZIONE CANILE MINIMO LOCALITA' MONTEGEMOLI

Oggetto : PROGETTO STRUTTURALE

Fase : ESECUTIVO

Titolo abilitativo	Data emissione	Revisione n°/ data

Titolo elaborato: CARPENTERIE ARMATURE E PARTICOLARI COSTRUTTIVI

Progettista Opere strutturali:
Ing. Giuseppe Amante
Collaboratore Elaborazione grafica:
Arch. Michela Guastini

Geologia
Dott. Geol. Marco Palazzetti

scala: 1:50/1:20

TAVOLA: 9b

Scheda lavoro n°063 File 06301